REMS Tiger ANC / REMS Tiger ANC VE / REMS Tiger ANC SR / REMS Tiger ANC pneumatic / REMS Akku-Tiger 22 V VE / REMS Panther ANC VE / REMS Cat ANC VE / REMS Akku-Cat ANC / REMS Akku-Cat 22 V VE

REMS for Professionals

Teileverzeichnis	Spare parts list	Liste des pièces	Elenco dei pezzi
Aktueller Stand	Latest version	Situation actuelle	Ultimo aggiornamento
siehe www.rems.de	see www.rems.de	voir www.rems.de	vedi www.rems.de
weitere Teile auf Anfrage	other parts on request	autres pièces sur demande	altri ricambi su richiesta

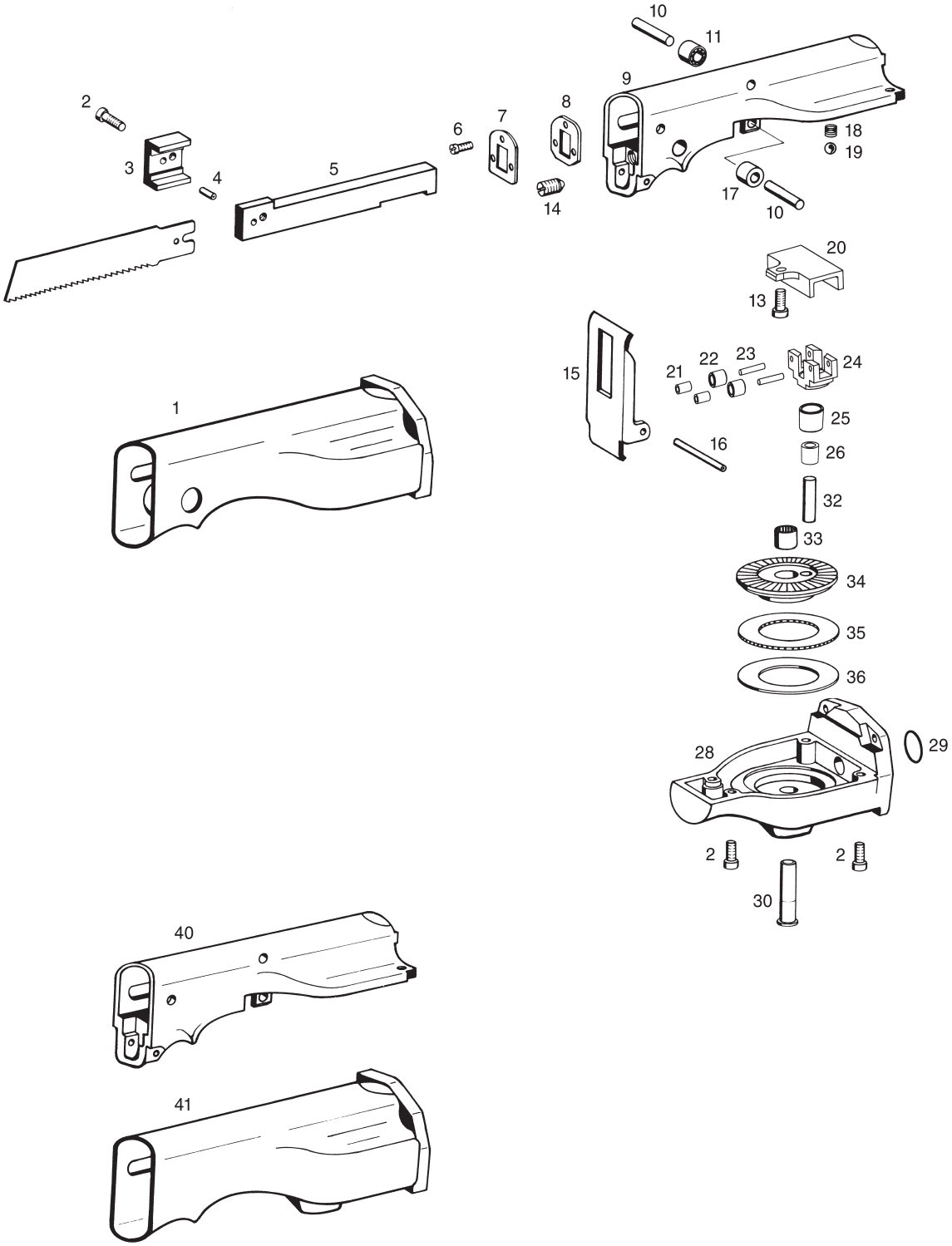

REMS Tiger ANC / REMS Tiger ANC VE / REMS Tiger ANC SR / REMS Tiger ANC pneumatic / REMS Akku-Tiger 22 V VE / REMS Panther ANC VE / REMS Cat ANC VE / REMS Akku-Cat ANC / REMS Akku-Cat 22 V VE

	deu Getriebe	eng Gear	fra Engrenage	ita Ingranaggio	
2	Zylinderschraube	Filister head screw	Vis à tête cylindrique	Vite a testa cilindrica	081116
_	Druckstück mit Stift Pos. 3 und 4	Thrust piece with pin Pos. 3 and 4	Bloc de pression avec rivet Pos. 3 et 4	Blocco di spinta con perno Pos. 3 e 4	562111R
4	Spiralspannstift	Spiral pin	Goupille élastique	Spina elastica	562022R
5	Hubstange	Lift rod	Coulisseau	Biella	562105R
6	Linsenschraube	Filister head screw	Vis tête fraisée bombée	Vite a testa svasata con perno	083134
7	Blende	Protection plate	Tôle de protection	Lamiera di protezione	562011R
8	Dichtung	Gasket	Joint	Guarnizione	562012
10	Zylinderstift	Straight pin	Tige cylindrique	Spina cilindrica	088111
11	Nadellager	Needle bearing	Roulement à aiguilles	Cuscinetto a rullini	057084
13	Zylinderschraube	Filister head screw	Vis à tête cylindrique	Vite a testa cilindrica	081007
15	Stützschuh	Supporting shoe	Pied d'appui	Scarpa	562014R
16	Spiralspannstift	Spiral pin	Goupille élastique	Spina elastica	088121
17	Gleitrolle	Sliding roller	Galet coulissant	Rullo scorrevole	562015
18	Druckfeder	Pressure spring	Ressort de compression	Molla di compressione	562009
19	Stahlkugel	Steel ball	Bille d'acier	Sfera di acciaio	057048
20	Rollenführung	Roller guide	Guidage à rouleaux	Guida rulli	562106R
—	Nadellager mit Achse und Hülse Pos. 21, 22 und 23	Needle bearing with axle and sleeve Pos. 21, 22 and 23	Roulement à aiguilles avec axe et douille Pos. 21, 22 et 23	Cuscinetto a rullini con asse e corpo filettato Pos. 21, 22 e 23	562125
—	Rollenhalter mont. Pos. 21–24	Roller holder mounted Pos. 21–24	Support galets monté Pos. 21–24	Portarulli montato Pos. 21–24	562114
25	Außenring	Outer ring	Bague extérieure	Anello esterno	562109
26	Nadelhülse	Needle bushing	Douille à aiguilles	Astuccio a rullini	057154
—	Getriebeteil 1 mit Achse, Pos. 28 und 30	Gearbox casing 1 with axle, Pos. 28 and 30	Coquille d'engrenage 1 avec axe, Pos. 28 et 30	Gruppo scatola trasmissione 1 con perno, Pos. 28 e 30	562025
29	O-Ring	O-ring	Joint torique	Guarnizione O-Ring	060109
—	Kegelrad kompl. Pos. 32, 33 und 34	Bevel gear compl. Pos. 32, 33 and 34	Engrenage conique compl. Pos. 32, 33 et 34	Ingranaggio conico compl. Pos. 32, 33 e 34	562024R
32	Zylinderstift	Straight pin	Tige cylindrique	Spina cilindrica	562017R
33	Nadelhülse	Needle bushing	Douille à aiguilles	Astuccio a rullini	057156
35	Axialnadelkranz	Axial needle collar	Cage à aiguilles axiale	Gabbia assiale a rullini	057082
36	Axialscheibe	Axial disk	Rondelle axiale	Ralla intermedia	057083
—	Getriebe kompl.	Gear compl.	Engrenage compl.	Ingranaggio compl.	562000
—	Getriebefett V130 0,5 kg	Gear flow grease V130 0.5 kg	Graisse à engrenages V130 0,5 kg	Grasso ingranaggi V130 0,5 kg	091013R0,5

REMS Tiger ANC / REMS Tiger ANC VE / REMS Tiger ANC SR / REMS Tiger ANC pneumatic

	deu	eng	fra	ita	
1	Schutzmantel	Protecting cover	Gaine de protection	Manicotto di protezione	562018 R
9	Getriebeteil 2	Gearbox casing 2	Coquille d'engrenage 2	Gruppo scatola trasmissione	562003 R
14	Federdruckstück	Spring pressure piece	Element d'arrêt à bille	Elemento premente elastico	061011

REMS Panther ANC VE / REMS Cat ANC VE / REMS Akku-Cat ANC

	deu	eng	fra	ita	
40	Getriebeteil 2	Gearbox casing 2	Coquille d'engrenage 2	Gruppo scatola trasmissione 2	562003R
41	Schutzmantel	Protecting cover	Gaine de protection	Manicotto di protezione	562118 R
—	Getriebe kompl.	Gear compl.	Engrenage compl.	Ingranaggio compl.	562100

REMS Akku-Tiger 22 V VE
REMS Akku-Cat 22 V VE

REMS for Professionals

Teileverzeichnis	Spare parts list	Liste des pièces	Elenco dei pezzi
Aktueller Stand	Latest version	Situation actuelle	Ultimo aggiornamento
siehe www.rems.de	see www.rems.de	voir www.rems.de	vedi www.rems.de
weitere Teile auf Anfrage	other parts on request	autres pièces sur demande	altri ricambi su richiesta

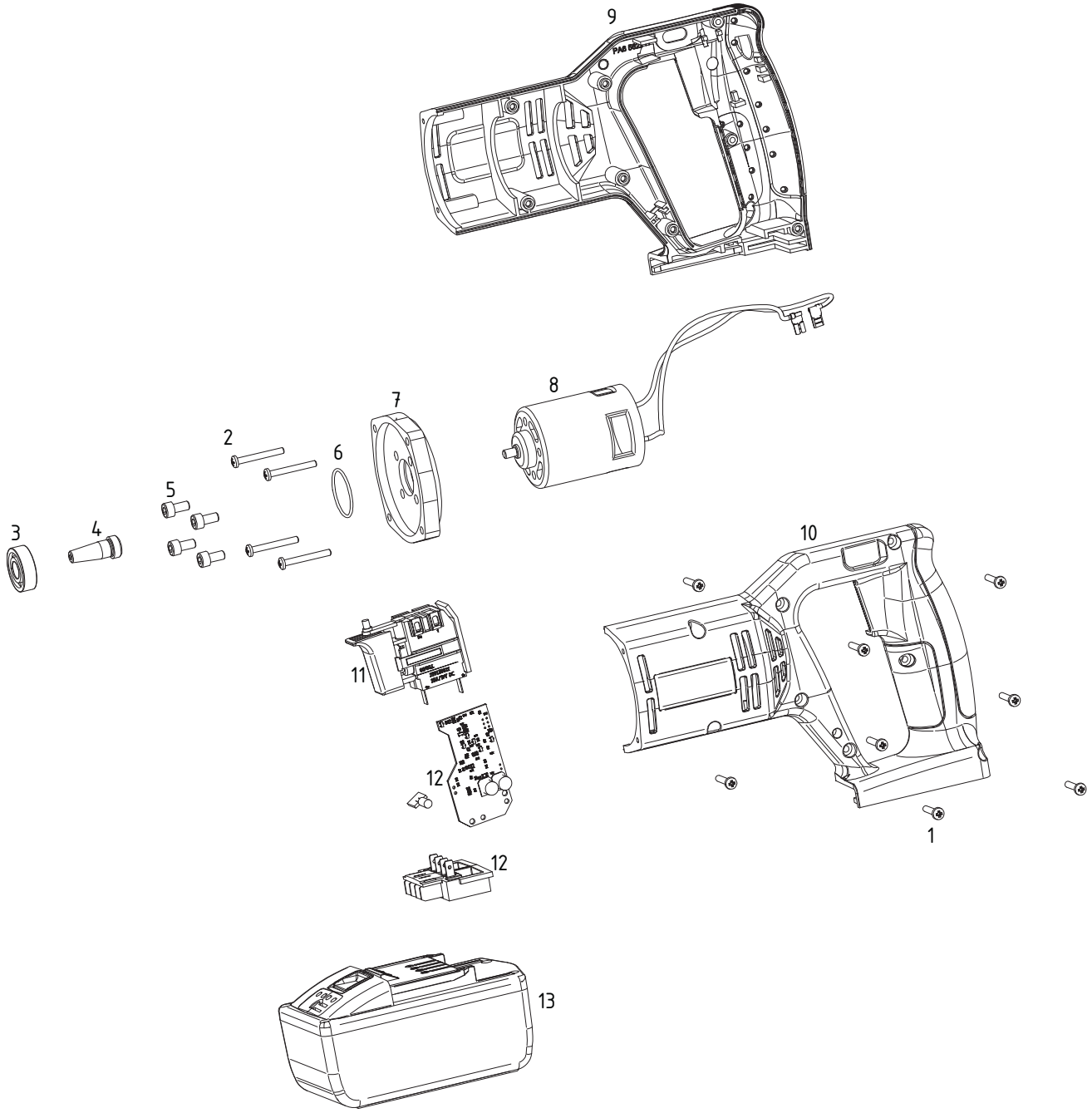

REMS Akku-Tiger 22V VE

	deu	eng	fra	ita	
1	Blechschraube (Torx)	Sheet metal screw (Torx)	Vis à tôle (Torx)	Vite per lamiera (Torx)	083187
2	Blechschraube	Sheet metal screw	Vis à tôle	Vite per lamiera	083073
—	Motor + Kegelritzel + Flansch Pos. 3 – 8	Motor + conical pinion + flange Pos. 3 – 8	Moteur + pignon conique + flasque, Pos. 3 – 8	Motore + pignone conico + flangia, Pos. 3 – 8	562225 R
—	Gehäuseschalen Pos. 9 und 10	Housing shells Pos. 9 and 10	Coquille carcasse Pos. 9 et 10	Calotta carcassa Pos. 9 e 10	562216 R
11	Schalter	Switch	Interrupteur	Interruttore	565264 ROH
12	Elektronik kompl.	Electronic compl.	Électronique complète	Elettronico completo	562224 R22
13	Akku Li-Ion 21,6 V, 9,0 Ah	Battery Li-Ion 21.6 V, 9.0 Ah	Accu Li-Ion 21,6 V, 9,0 Ah	Batteria Li-Ion 21,6 V, 9,0 Ah	571583 R22

REMS Akku-Cat 22V VE

	deu	eng	fra	ita	
1	Blechschraube (Torx)	Sheet metal screw (Torx)	Vis à tôle (Torx)	Vite per lamiera (Torx)	083187
2	Blechschraube	Sheet metal screw	Vis à tôle	Vite per lamiera	083073
—	Motor + Kegelritzel + Flansch Pos. 3 – 8	Motor + conical pinion + flange Pos. 3 – 8	Moteur + pignon conique + flasque, Pos. 3 – 8	Motore + pignone conico + flangia, Pos. 3 – 8	562225 R
—	Gehäuseschalen Pos. 9 und 10	Housing shells Pos. 9 and 10	Coquille carcasse Pos. 9 et 10	Calotta carcassa Pos. 9 e 10	562216 R
11	Schalter	Switch	Interrupteur	Interruttore	565264 ROH
12	Elektronik kompl.	Electronic compl.	Électronique complète	Elettronico completo	562215 R22
13	Akku Li-Ion 21,6 V, 5,0 Ah	Battery Li-Ion 21.6 V, 5.0 Ah	Accu Li-Ion 21,6 V, 5,0 Ah	Batteria Li-Ion 21,6 V, 5,0 Ah	571581 R22

Zubehör / Accessories / Accessoires / Accessori

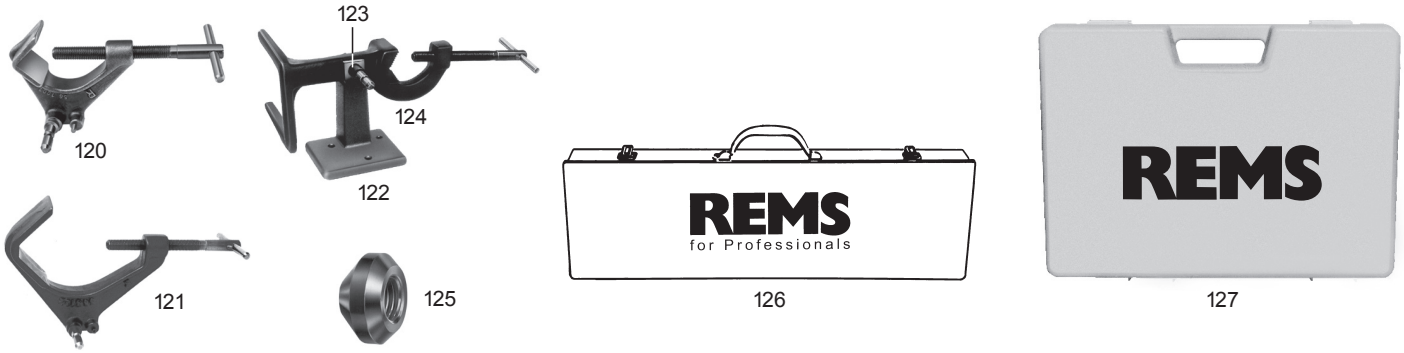

	deu	eng	fra	ita	
120	Führungshalter bis 2”	Guiding support up to 2”	Support de guidage jusqu’à 2”	Supporto di guida fino a 2”	563000 R
121	Führungshalter bis 4”	Guiding support up to 4”	Support de guidage jusqu’à 4”	Supporto di guida fino a 4”	563100 R
—	Doppelhalter Pos. 122, 123 und 124	Dual purpose holder Pos. 122, 123 and 124	Support double Pos. 122, 123 et 124	Doppia staffa fermaspunto Pos. 122, 123 e 124	543100
122	Ständer	Support	Chassis	Supporto	543101 R
123	Bolzen	Bolt	Axe	Bullone	543102
124	Bügel	Bow	Etrier	Staffa	543105
125	Schutzkappe	Soft material protection cap	Embout de protection	Cappuccio di protezione	563008
126	Stahlblechkasten REMS Tiger/Cat	Steel case REMS Tiger/Cat	Coffret métallique REMS Tiger/Cat	Cassetta metallica REMS Tiger/Cat	566051 R
127	Koffer REMS Akku-Cat ANC mit Einlage	Carrying case REMS Akku-Cat ANC with insert	Coffret REMS Akku-Cat ANC avec insertion	Valigetta REMS Akku-Cat ANC con inserto	566025 R
—	Einlage	Insert	Insertion	Inserto	566022 R

RE022021